INTERMEDIATE TRUNNION

Heavy Duty Hydraulic Cylinder • 3000 P.S.I. Working Pressure • 5000 P.S.I. Rated Pressure

Peninsular Mounting Style: **HP 6**

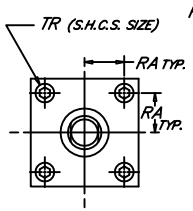

8" BORE

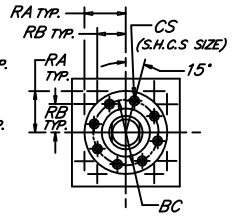

10" & 12" BORES

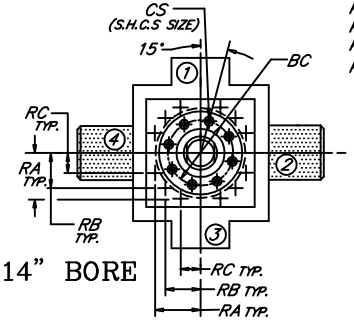

14" BORE

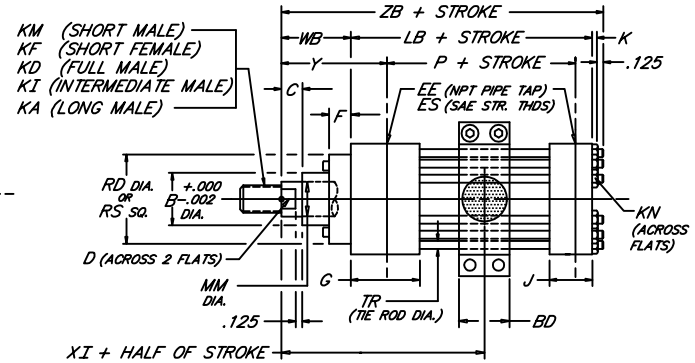

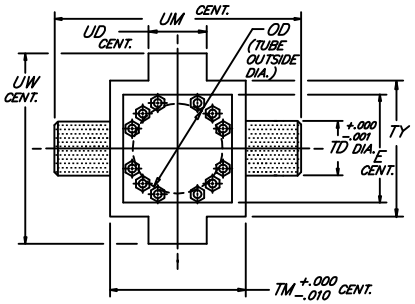

BORE	ROD MM	ROD THREAD X LENGTH KM & KF	KD	KI	KA	B	BC	BD	C	CS	D	E	NPT EE	SAE ES	F	G	J	K	KN	LB	P	OD	RA	RB	RC	RD	RS	TD	TM	TR	TY	UD	UM	UW	WB	XI	Y	ZB
8.000	3.500	2 1/2"-12 x 3.500	3 1/2"-12 x 3.500	3 1/4"-12 x 3.500	3 1/4"-12 x 6.500	4.249					3.000																										
	4.000	3"-12 x 4.000	4"-12 x 4.000	3 3/4"-12 x 4.000	3 3/4"-12 x 7.500	4.749					3.375																										
	4.500	3 1/4"-12 x 4.500	4 1/2"-12 x 4.500	4 1/4"-12 x 4.500	4 1/4"-12 x 8.250	5.249	---	3.438	1.000	---	3.875	9.500	1 1/2	-24	1.000	3.000	3.000	1.188	1.844	9.500	6.125	9.250	3.750	---	---	---	9.500	3.000	11.000	1.250	9.750	5.000	17.000	12.750	2.250	7.000	3.938	13.063
	5.000	3 1/2"-12 x 5.000	5"-12 x 5.000	4 3/4"-12 x 5.000	4 3/4"-12 x 9.000	5.749					4.250																										
	5.500	4"-12 x 5.500	5 1/2"-12 x 5.500	5 1/4"-12 x 5.500	5 1/4"-12 x 10.000	6.249					4.625																										
10.000	4.500	3 1/4"-12 x 4.500	4 1/2"-12 x 4.500	4 1/4"-12 x 4.500	4 1/4"-12 x 8.250	5.249	6.375			.500	3.875				.500										7.260								2.937	9.000	4.750	16.281
	5.000	3 1/2"-12 x 5.000	5"-12 x 5.000	4 3/4"-12 x 5.000	4 3/4"-12 x 9.000	5.749	6.875			.500	4.250				.500										7.750								3.187	9.250	5.000	16.531
	5.500	4"-12 x 5.500	5 1/2"-12 x 5.500	5 1/4"-12 x 5.500	5 1/4"-12 x 10.000	6.249	7.375	4.438	1.000	.500	4.625	12.625	2	-32	.500	3.688	3.688	1.094	1.656	12.125	8.500	11.750	5.291	3.775	---	8.260	---	3.500	14.000	1.125	13.000	6.500	21.000	17.500	3.187	9.250	5.000	16.531
	6.000	4 1/2"-12 x 6.000	6"-12 x 6.000	5 3/4"-12 x 6.000	5 3/4"-12 x 10.000	6.749	8.500			.625	5.125				.875										10.000								3.437	9.500	5.250	16.781
	7.000	5"-12 x 7.000	7"-12 x 7.000	6 1/2"-12 x 7.000	6 1/2"-12 x 10.000	7.749	9.437			.625	6.000				.875										10.500								3.437	9.500	5.250	16.781
12.000	5.500	4"-12 x 5.500	5 1/2"-12 x 5.500	5 1/4"-12 x 5.500	5 1/4"-12 x 10.000	6.249	7.375			.500	4.625				.500										8.260								3.187	10.437	5.375	19.000
	6.000	4 1/2"-12 x 6.000	6"-12 x 6.000	5 3/4"-12 x 6.000	5 3/4"-12 x 10.000	6.749	8.500	5.500	1.000	.625	5.125	14.875	2 1/2	-32	.875	4.438	4.438	1.188	1.844	14.500	10.125	14.000	6.270	4.555	---	10.000	---	4.000	16.500	1.250	15.500	7.500	24.500	20.750	3.437	10.687	5.625	19.250
	7.000	5"-12 x 7.000	7"-12 x 7.000	6 1/2"-12 x 7.000	6 1/2"-12 x 10.000	7.749	9.437			.625	6.000				.875										10.500								3.437	10.687	5.625	19.250
	8.000	5 3/4"-12 x 8.000	8"-12 x 8.000	7 1/2"-12 x 8.000	7 1/2"-12 x 12.000	8.749	10.500			.625	7.000				.875										12.000								3.437	10.687	5.625	19.250
14.000	7.000	5"-12 x 7.000	7"-12 x 7.000	6 1/2"-12 x 7.000	6 1/2"-12 x 10.000	7.749	9.437				6.000														10.500											
	8.000	5 3/4"-12 x 8.000	8"-12 x 8.000	7 1/2"-12 x 8.000	7 1/2"-12 x 12.000	8.749	10.500	5.500	1.000	.625	7.000	17.125	3	-32	.875	4.875	4.875	1.188	1.844	15.625	10.875	16.000	7.485	6.143	4.409	12.000	---	4.500	19.500	1.250	19.250	8.750	28.500	24.750	3.437	11.250	5.625	20.375
	9.000	6 1/2"-12 x 9.000	9"-12 x 9.000	8 1/2"-12 x 9.000	8 1/2"-12 x 13.500	9.749	11.500				7.875														13.000											
	10.000	7 1/4"-12 x 10.000	10"-12 x 10.000	9 1/2"-12 x 10.000	9 1/2"-12 x 15.000	10.749	12.500				8.625														14.000											
BORE	MM	KM & KF	KD	KI	KA	B	BC	BD	C	CS	D	E	EE	ES	F	G	J	K	KN	LB	P	OD	RA	RB	RC	RD	RS	TD	TM	TR	TY	UD	UM	UW	WB	XI	Y	ZB

FILE: 3.06_HP06L2.dwg REV: 02/09/2010

27650 Groesbeck Hwy Roseville, MI 48066-2759 Phone 586.775.7211 • Fax 586.775.4545 Toll Free 800.526.7968 e-mail: sales@peninsularcylinders.com www.peninsularcylinders.com